1000000694 03/2025

helopal
Die Fensterbank

SlidePal-U

Gleitabschlusssystem
für Unterputz

MONTAGERICHTLINIEN

Montagevideo
▼

Unsere Empfehlung:
Verwenden Sie das original helopal Montagematerial!
ACHTUNG: Bei nicht fachgerecht durchgeführter Montage können wir für Folgeschäden keine Haftung übernehmen!
Mit dieser Ausgabe 03/2025 verlieren alle alten Montagerichtlinien ihre Gültigkeit!

Aktuelle Informationen finden Sie unter **www.helopal.com**

TRANSPORT & LAGERUNG

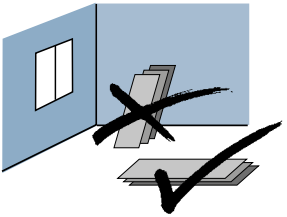

NICHT AUF DEN FENSTERBÄNKEN SCHNEIDEN!

Die Fensterbänke flach liegend transportieren und lagern.

Hinweis: Bei Verputzarbeiten zusätzlich mit Karton abdecken.

Beschichtungsfolie erst nach der Montage und Abschluss der Putzarbeiten entfernen, jedoch **spätestens 3 Monate nach Erhalt** der Fensterbänke. Vor dem Abziehen der Folie lose Verunreinigungen entfernen.

ALLG. HINWEISE/HAFTUNGSAUSSCHLUSS

Bitte beachten Sie die Hinweise und Informationen dieser Montagerichtlinie. Lesen Sie die Montagerichtlinie vor der Montage sorgfältig durch. Die Montage unserer Produkte hat ausschließlich aufgrund der vorliegenden Montagerichtlinie zu erfolgen.

Fensterbänke sind grundsätzlich nicht zum Betreten geeignet.

Die beschriebene Montageart ist nur bis zum 1. Stockwerk möglich. Bei höher gelegenen Fensterbänken ist die Anwendung, Montage und Befestigung entsprechend zu planen und auszuführen, damit eine dauerhafte Eignung, Funktion und Verbindung mit dem Parapet sichergestellt ist
(Windlasten etc.).

Wir übernehmen keinerlei Haftung für Schäden jeglicher Art, die aufgrund der Nichtbeachtung der in dieser Montagerichtlinie angegebenen Hinweise und Informationen sowie bei nicht bestimmungsgemäßem Gebrauch und/oder Montage entstehen, sofern sich aus zwingenden gesetzlichen Bestimmungen nichts anderes ergibt.

Bitte berücksichtigen Sie die Verarbeitungshinweise auf den Produkten!

FENSTERBANKVORSPRUNG UND -NEIGUNG

Bereits beim Ausmessen der Fensterbänke muss der **Fensterbankvorsprung** berücksichtigt werden.

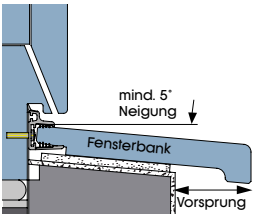

Unsere Empfehlungen:

Außenfensterbank helopal contact:

helopal classic:	40 mm
helopal exclusiv:	50 mm
puritamo:	50 mm

MONTAGEHINWEISE

Gemäß **ÖNORM** dürfen Bewegungen der Fensterbank (z.B. thermisch oder durch Wind / Sog) nicht in das Fassadensystem abgeleitet werden. Eine fachgerechte Planung im Vorfeld der Montage ist unbedingt erforderlich.

Die Fensterbankunterseite ist vor dem Verkleben sauber, trocken und fettfrei gründlich zu reinigen. Montageflächen (Parapet) müssen sauber, trocken, tragfähig, glatt, eben, rissfrei und vor allem anhaltend haftfähig sein. Vertiefungen sind dauerhaft auszugleichen. Gegebenenfalls ist ein Glattstich aufzubringen.

Vor der Anwendung sind unbedingt Haftprüfungen durchzuführen. Um ausreichende Klebekraft zu erzielen empfehlen wir die Klebeflächen (Fensterbank/Parapet) mit Haftvermittler/Grundierung/Primer zu behandeln.

Die **Längenausdehnung** der Fensterbänke berücksichtigen: bis zu 1,4 mm/lfm bei 50°C Temperaturunterschied. Deshalb dürfen **Einzellängen nur bis maximal 3,6 m** vorgesehen werden. Bei größeren Längen empfiehlt sich eine Teilung mit einer **Stoßverbindung**. An Fensterkoppelungen mit Dehnungsausgleich sind auch bei den Fensterbänken Teilungen vorzusehen.

SYSTEMBESTANDTEILE

Wahlweise in der Ausführung classic, exclusiv oder puritamo.
Standardmäßig mit Falzfräsung für das Anschlussprofil

helopal classic

helopal exclusiv

helopal puritamo

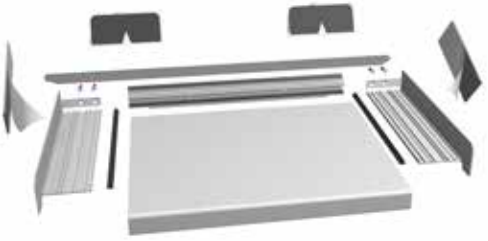

1 Stk	helopal Fensterbank (classic, exclusiv oder puritamo)
1 Stk	contact - Anschlussprofil inkl. 8 Schrauben/lfm, ausgeklinkt
1 Paar	SlidePal - Gleitabschlüsse inkl. je 1 Dichtung und 2 Senkkopf - Schrauben
1 Stk	Aufsteckwinkel (wahlweise 15, 22, 28, 34, 40 oder 45 mm breit)
2 Stk	Butylpflaster vorgestanzt
2 Stk	Butylstreifen

Anschlussprofil
(inkl. 25 mm Schrauben)

- dichter Anschluss zum Fenster
- erleichtert die Montage

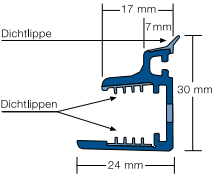

ABDICHTUNG ZUR FASSADE

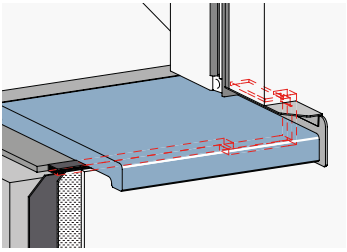

Abdichtung der Slide - Abschlüsse zur Fassade gem. gültigen Normen (WDVS: vorkomprimierte, selbstrückstellende Dichtbänder BG 1 / Putzfassaden: geschlossenzellige Dichtbänder)

ABDICHTUNG ZUM FENSTER

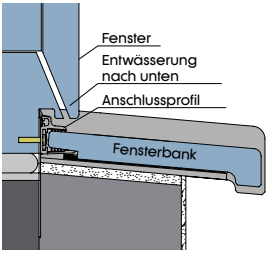

ACHTUNG: Bei Fenstern mit Entwässerung nach unten darf die horizontale Fuge zwischen Fensterbank und Fensterrahmen nicht abgedeckt werden! Zur Entwässerung muss ein mind. **4 mm (besser 7 mm) breiter Spalt frei bleiben.**

GLEITFUNKTION

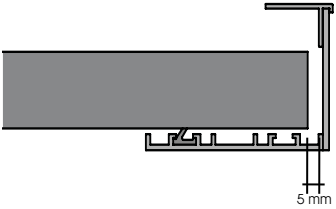

Abstand zwischen Fensterbank und Abschluss zum Ausgleich der thermisch bedingen Längenänderung beidseitig 5 mm.

STOSS- UND ECKABDICHTUNG

z. B. bei Erker, Überlängen, etc.

mit Stoß- bzw. Eckverbinder
aus Aluminium

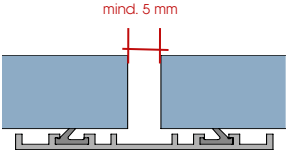

Bei Verwendung von Slide - Verbindern sind diese im hinteren Bereich mit einem Butylstreifen abzudichten!

Dehnfugenbreite:
mind. 5 mm

1. MONTAGERICHTLINIEN LESEN
(SIEHE AB SEITE 2)

2. UNTERGRUND/HAFTFLÄCHE VORBEREITEN

- Fester tragfähiger Untergrund
- Klebeflächen müssen anhaltend haftfähig, trocken, sauber, staub- und fettfrei sein
- Ebene Montagefläche (± 3 mm)

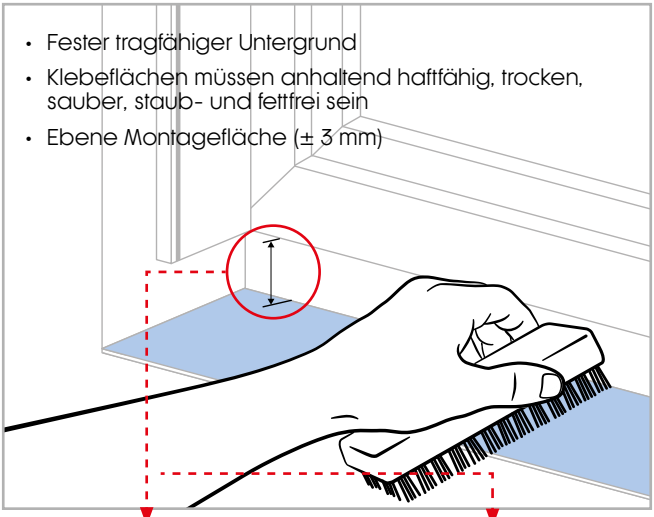

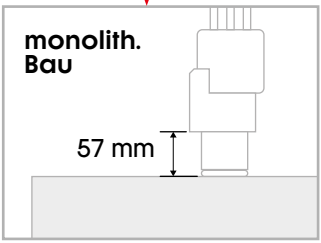

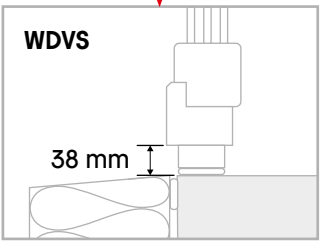

3. SLIDEPAL U – SYSTEM VORBEREITEN

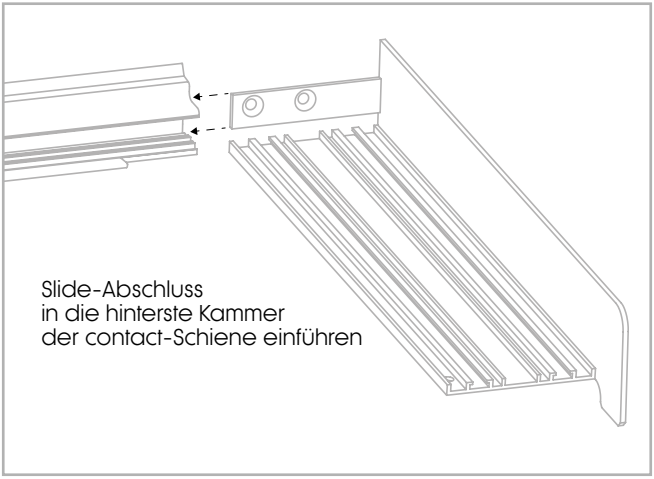

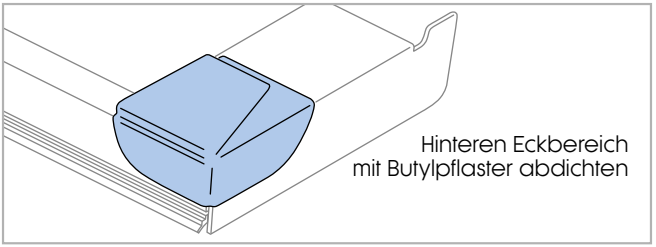

4. VERSIEGELN

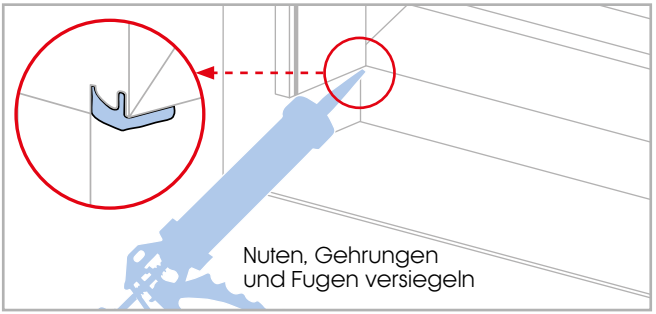

5. SLIDEPAL U – SYSTEM MONTIEREN

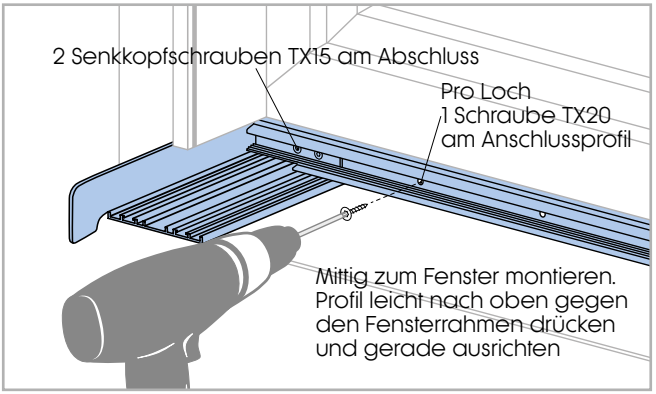

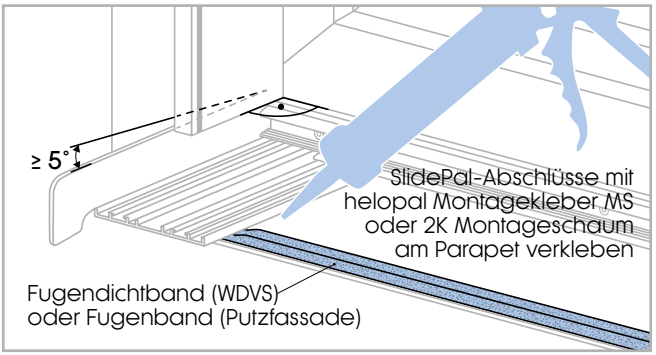

6. FENSTERBANK VORBEREITEN

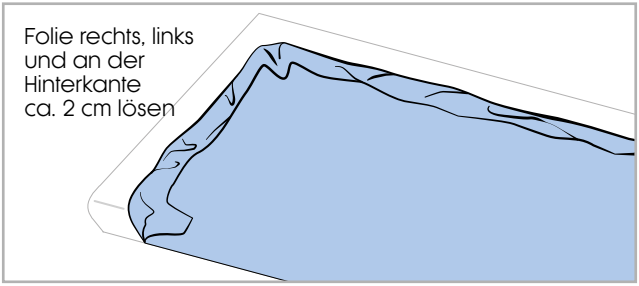

7. FENSTERBANK MONTIEREN

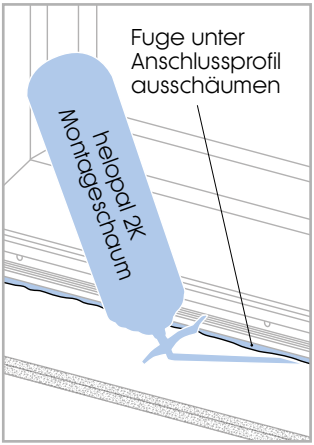

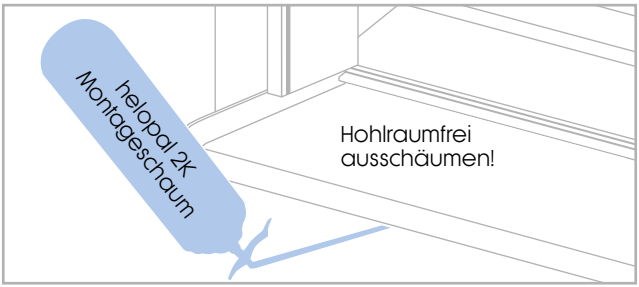

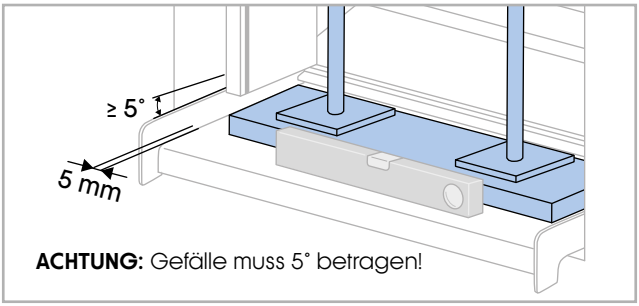

8. FUGE ABDICHTEN

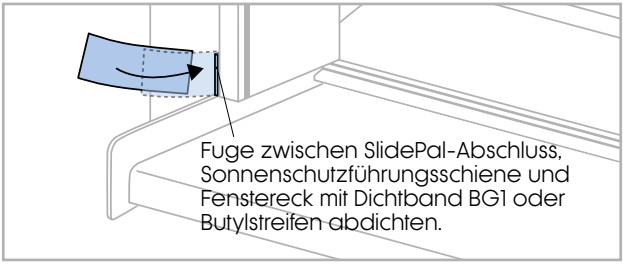

9. AUFSTECKWINKEL MONTIEREN

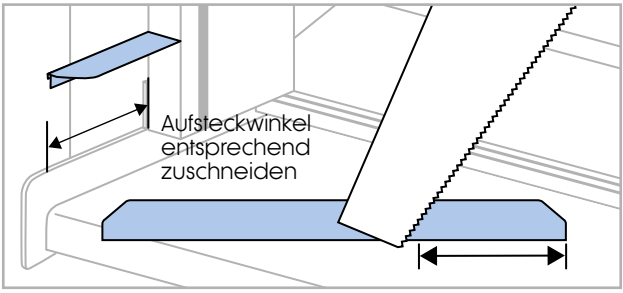

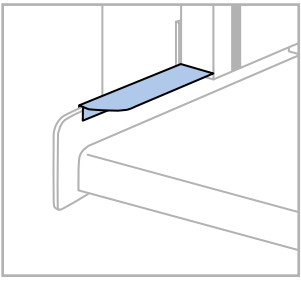
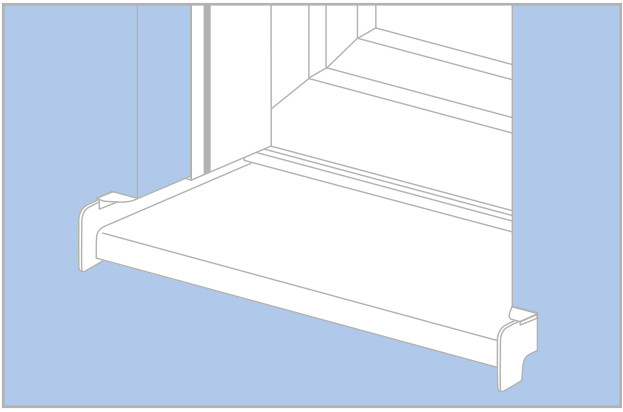
10. VERPUTZEN